ATT INOX DRAIN®

Stainless Steel Engineering

Odwodnienia

Warunki i procedura montażu

Przystępując do prac montażowych konieczne jest sprawdzenie ilości elementów podanych w dokumentach dostawy i porównanie ich z dostarczonym towarem. Wszelkie różnice należy niezwłocznie zgłaszać do dostawcy/producenta.

Należy sprawdzić średnicę i rodzaj rur kanalizacyjnych (PVC, HDPE, PP,PE, stal nierdzewna, kamionka, żeliwo, itp.). Sprawdzeniu podlegają także złącza króćców odpływowych w kanałach z instalacją podposadzkową (kielich, mufa, obejma, itp.)

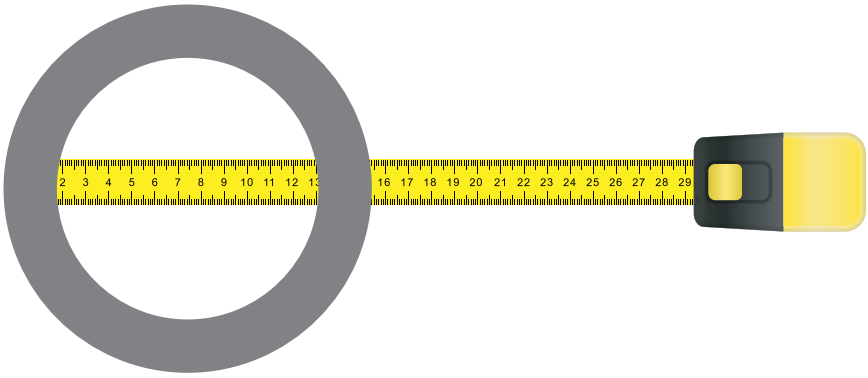

Należy zmierzyć wewnętrzną oraz zewnętrzną średnicę rury i podać ją przedstawicielowi ATT.

Aby zoptymalizować koszty transportu, ruszty, syfony i kosze osadcze mogą być dostarczane jako wstępnie zamontowane w kanałach. W takim przypadku przed rozpoczęciem montażu należy zdjąć ruszty z kanałów i przechować je oddzielnie, aby uniknąć uszkodzeń. Należy je zamontować, po dokonaniu montażu, wykonaniu posadzki i usunięciu wszystkich zabrudzeń powstałych w tym procesie.

Przygotowanie podłoża:

do montażu nóżek poziomujących potrzebna jest warstwa stabilnego betonu o grubości minimum 10 cm.

Nie należy instalować produktów na niestabilnym podłożu, tj. piasek, ziemia itp.

BARDZO WAŻNE: Wejście do kanalizacji (końcówka rury kanalizacyjnej) powinna być w obsypce piaskowej. Pozwala to na korektę położenia w momencie montażu odwodnienia.

Należy zweryfikować rozstaw pomiędzy odpływami w kanałach, a wejściami do kanalizacyjnymi.

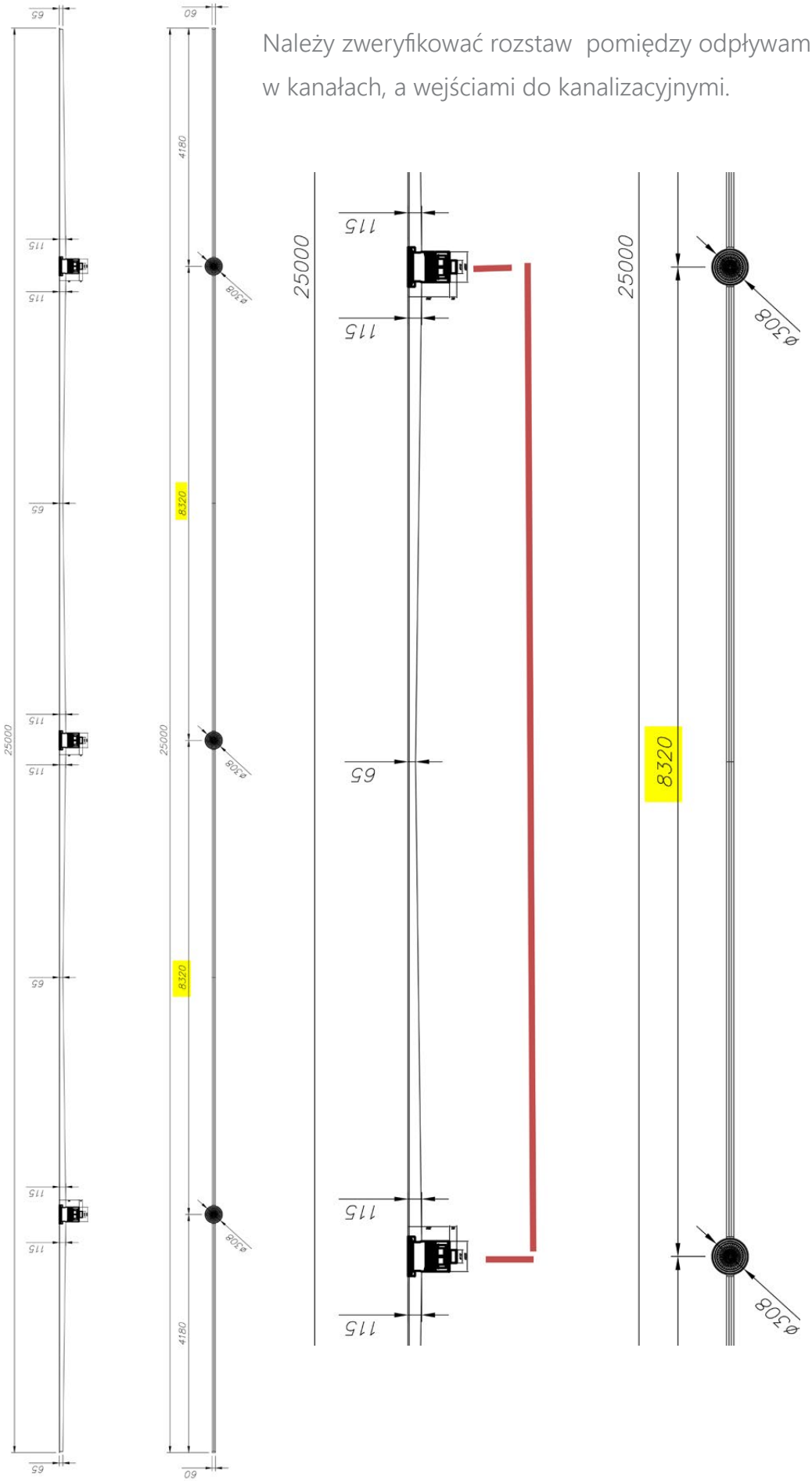

Prawidłowy i precyzyjny montaż podejść kanalizacyjnych jest ważny, zwłaszcza jeśli na jeden kanał przypada większa ilość odpływów.

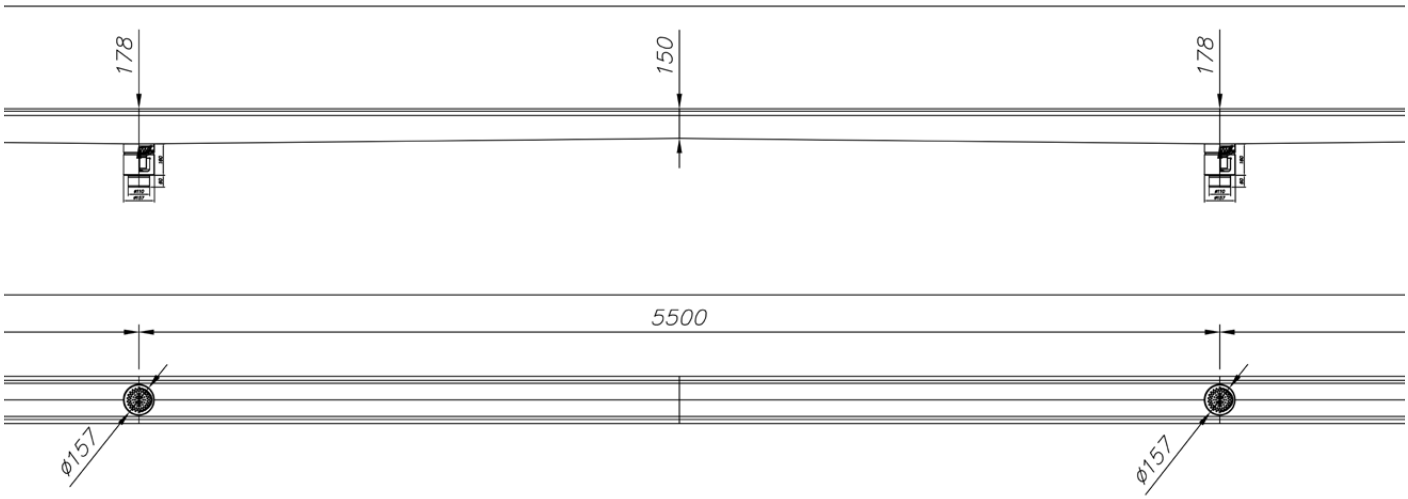

Przed zainstalowaniem kanału należy skręcić wszystkie sekcje zgodnie z rysunkiem montażowym, zawartym w dokumentacji producenta, aby zapewnić szczelność wszystkich połączeń kołnierzowych.

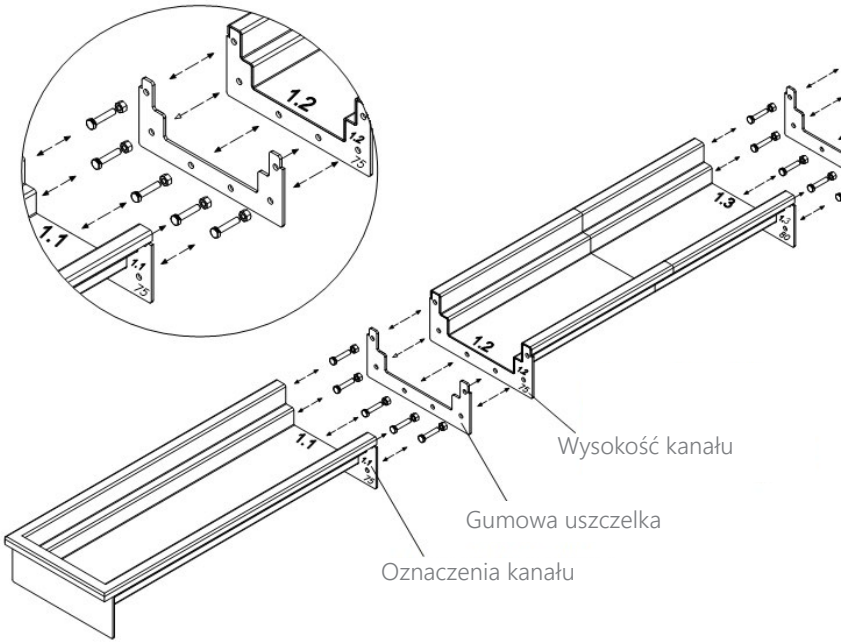

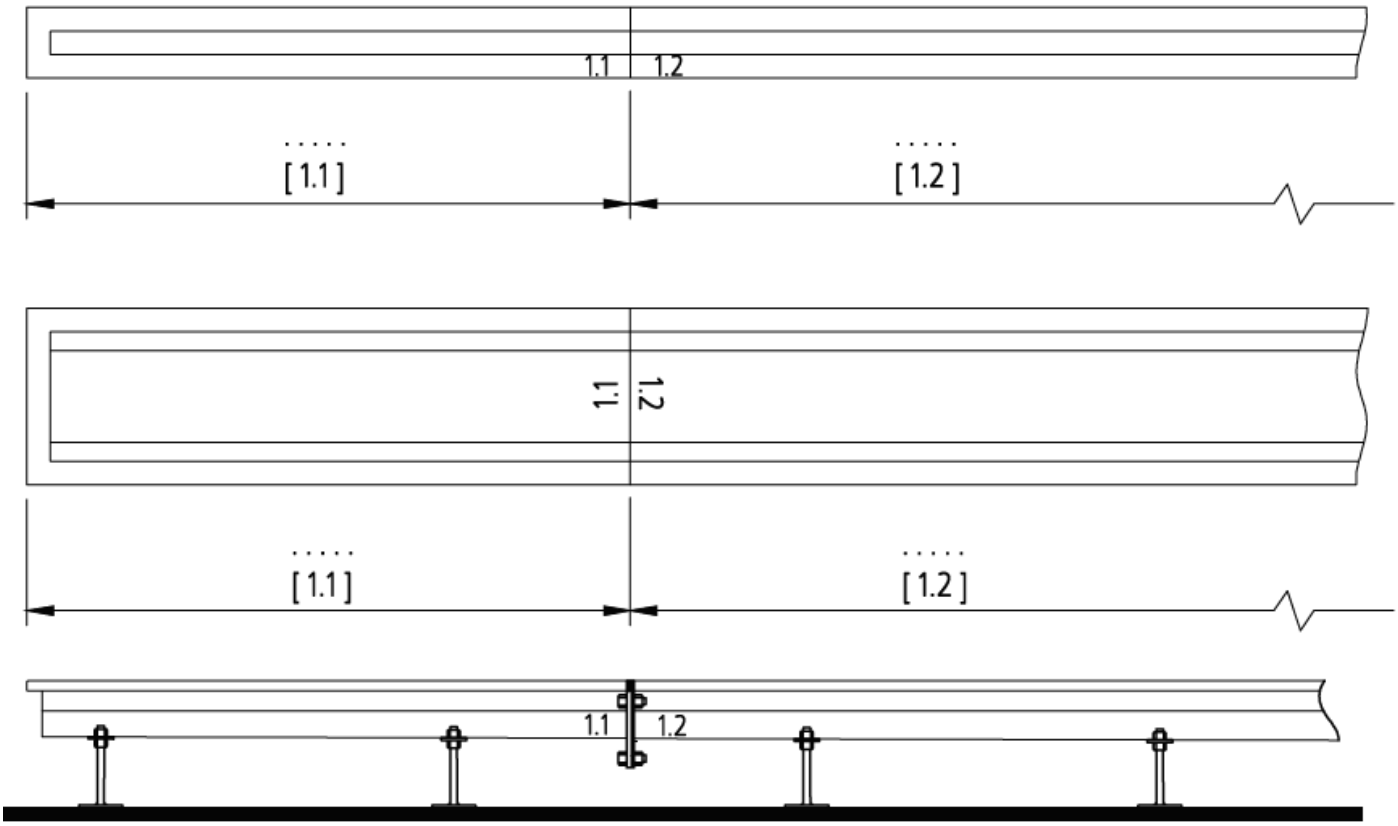

Oznakowanie połączeń widoczne na zdjęciu pozwoli na prawidłowy dobór elementów do skręcenia.

Należy umieścić kołnierze/kryzy kanałów blisko siebie. Aby uniknąć uszkodzeń mechanicznych warto odwrócić kanały dnem do góry.

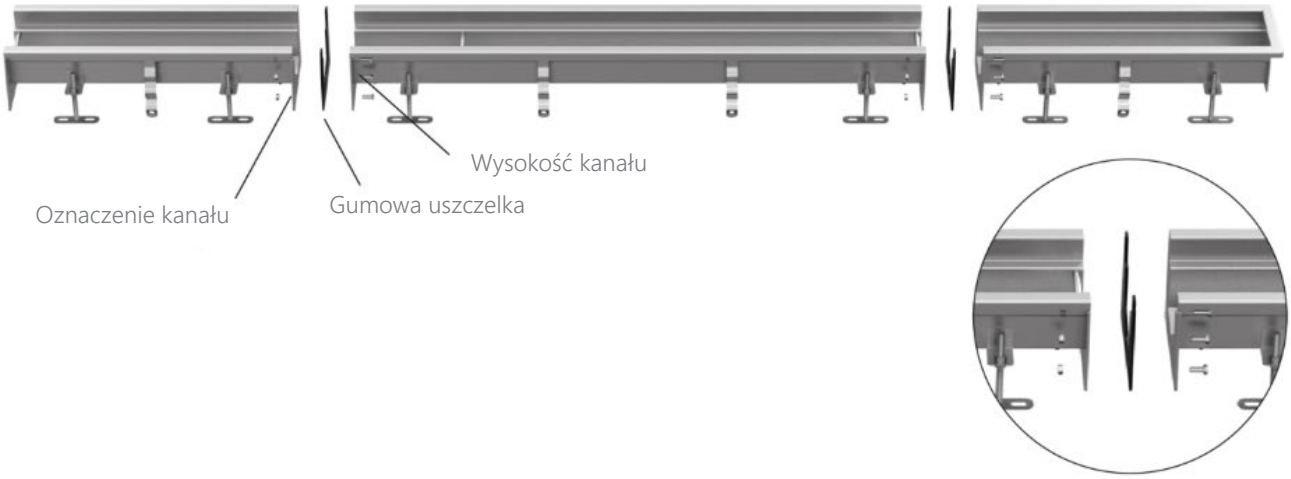

W przypadku kanałów, które mają dwa lub więcej odpływów, upewnij się, że zmierzona odległość między odpływami odpowiada wymiarom podanym na rysunkach producenta.

Podczas łączenia odcinki kanałów muszą znajdować się na tym samym poziomie. Należy upewnić się, że uszczelka znajduje się między kryzami/kołnierzami.

Należy umieścić wszystkie śruby w otworach i najpierw lekko je przykręć. Jeśli wszystkie śruby są wstępnie skręcone można przykręć je z większą siłą, tak aby uszczelka była dociśnięta.

W kolejnym kroku należy zamontować nóżki poziomujące w przeznaczonych do tego otworach.

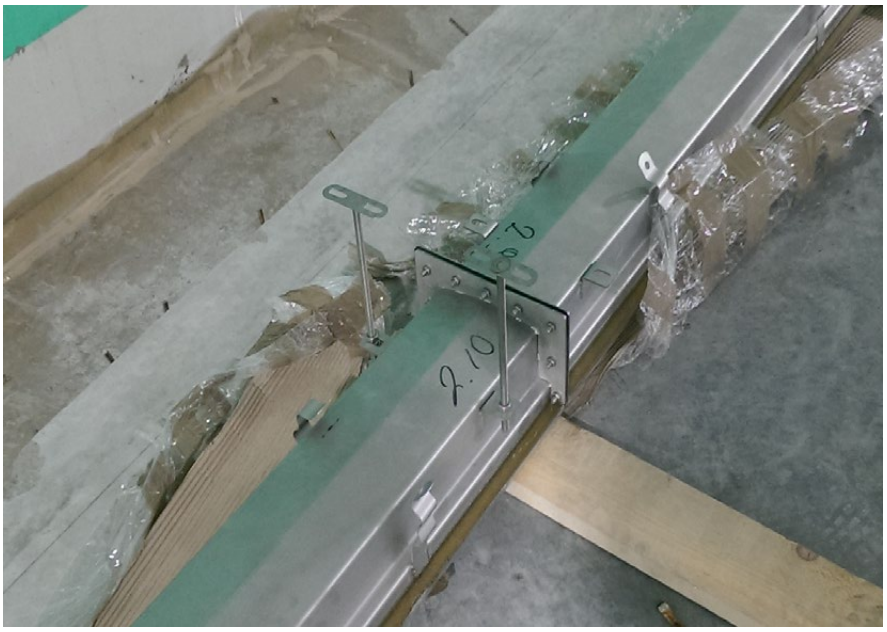

Konieczne jest sprawdzenie poziomu montażu kanału na rysunkach, a następnie zamocowanie nóżek poziomujących tak aby znajdowały się w pozycji pozwalającej na osiągnięcie wymaganej rzędnej góry kanału.

Po zmontowaniu wszystkich części, kanał należy odwrócić do właściwej pozycji i przenieść jak najbliżej miejsca instalacji. Wymagana jest ostrożność, a każdy odcinek kanału powinien być przenoszony przez min. 2 osoby. Każdy kołnierz przyłączeniowy powinien być trzymany przez jedną osobę, aby uniknąć naprężenia i mechanicznego uszkodzenia.

Należy umieścić kanał w docelowym miejscu postępując zgodnie z wytycznymi projektowymi i montażowymi.

Wymagane jest umieszczenie dopasowanej płyty osb w miejsce rusztu w kanale. W ten sposób zabezpieczymy kanał przed zabrudzeniem wnętrza i deformacją podczas betonowania.

Zamiennie można zastosować rozpórki w postaci drewnianych klocków, a jako zabezpieczenie przed zabrudzeniem można zastosować np. styrodur.

Po umieszczeniu króćca kanału w kielichu rury kanalizacyjnej należy sprawdzić szczelność połączenia.

Po umieszczeniu kanału na posadzce stopki regulacyjne trzeba zakotwić do podłoża betonowego.

Kanał musi być zamontowany liniowo na wymaganej rzędnej. Regulację można wykonać przy pomocy nakrętek w nóżkach poziomujących. Dla zapewnienia swobodnego odprowadzenia ścieków kanał jest zawsze umieszczony poniżej poziomu posadzki, zgodnie ze specyfikacją projektową. Zalecamy użycie niwelatora laserowego lub optycznego. Wskazane jest sprawdzanie rzędnej korytka na obu krawędziach minimum co 50 cm.

Wszystkie elementy kotwiące powinny być ułożone poziomo lub skośnie w dół, jak pokazano na poniższym zdjęciu.

Kolejny etap to rozprowadzenie betonu wokół nóżek poziomujących i elementów kotwiących - do wymaganego poziomu zgodnie z projektem.

- Należy uważać, aby beton nie dostał się do wnętrza kanału.
- Należy dopilnować, żeby beton był podawany bardzo powoli z obu stron, tak aby zakotwiony kanał nie zmienił swojego położenia.
- Bardzo ważne: upewnij się, że beton wypełnia przestrzeń pod krawędziami kanałów. Możesz to zrobić np. za pomocą szpatuły.

Wysokość należy dobrać do poziomu posadzki.

Ważne: spadek w posadzce - skierowany w stronę odwodnienia.

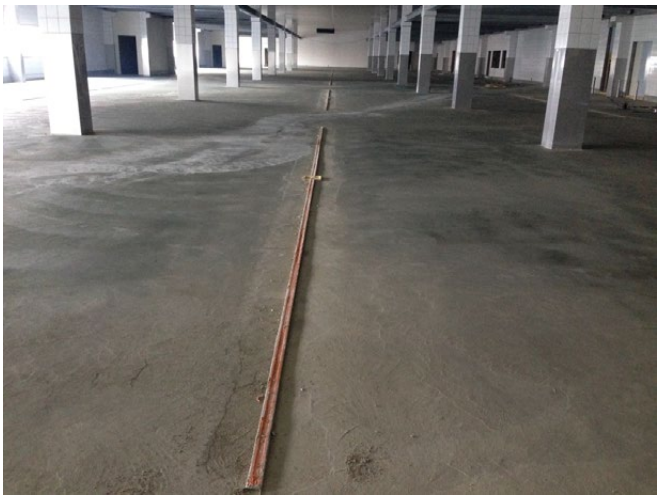

Wykonaj warstwę wierzchnią posadzki stosując np. żywicę epoksydową lub płytki.

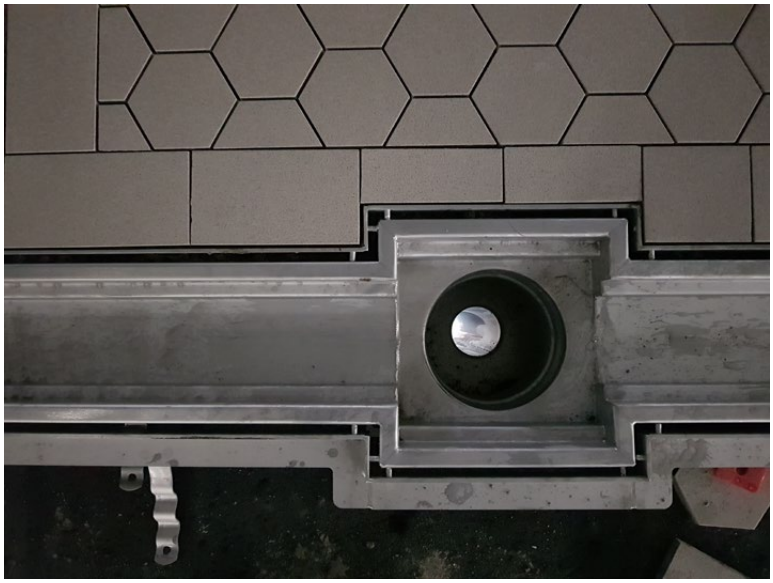

Ważne jest, aby wszystkie elementy były czyste, wolne od brudu (kurz, piasek, beton itp.). Na koniec należy zdjąć drewniane rozpórki i założyć ruszty ze stali nierdzewnej.

Biblioteka BIM

www.models.att.eu/pl

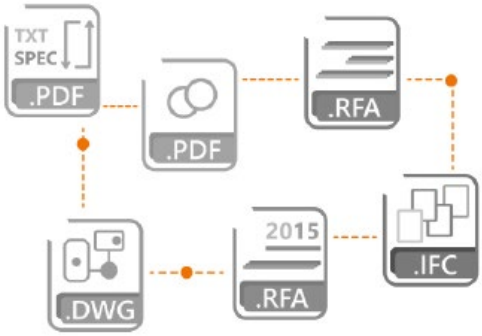

Pobierz katalogi ATT

www.att.eu

Polski **Angielski** **Niemiecki**