SCHLITZRINNEN

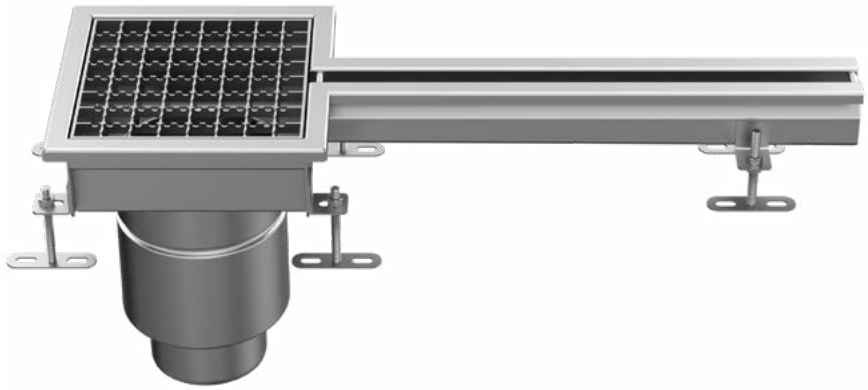

VORTEILE VON SCHLITZRINNEN

- passen gut als architektonisches Element,
- eine kostengünstigere Lösung als Rinnenkanäle,
- es ist möglich sie mit anderen Arten von Kanälen zu kombinieren,
- benötigen kein Abdeckungsrost,
- einfache Montage vor Ort.

Schlitzkanäle sind ein einfaches und kostengünstiges System zur Entwässerung von Oberflächen bei denen keine hohe hydraulische Kapazität des Kanals erforderlich ist. Sie sind ideal für Bereiche in denen Kondensat aus Maschinen und Klimaanlagen bspw. in Molkerein, Bäckereien, Schimmbadanlagen als auch für die Trennung von trockenen und nassen Oberflächen.

FERTIGUNGSTECHNOLOGIE

Schlitzkanäle sind aus 1,5-2 [mm] dickem Blech gefertigt. Sie haben ihre eigene Bodenneigung. Sie können auch auf eine bestimmte Deckenstärke angepasst werden. Die Entwässerung des Wassers aus dem Schlitzkanal kann über einen Stutzen oder Ablauf mit einem Ablagerungskorb und einem Siphon erfolgen. Standardmäßig sollte die Länge des Kanals mit einem Abfluss 10 [m] nicht überschreiten. Abschnitte von Kanälen die länger als 4 [m] sind, werden mit Hilfe von Flanschen mit Dichtung verbunden. Es besteht auch die Möglichkeit während der Montage zu schweißen.

SCHLITZRINNEN

MINI SCHLITZRINNE

Mini Schlitzrinne sind aus 1,5 [mm] dickem Blech gefertigt. Der Kanal hat kein Rost mit einer erhöhten hydraulischen Leistung im Verhältnis zum Standardkanal. Sie charakterisiert sich durch einen kleineren Einlassschlitz und eine kleinere Breite im Licht. Sie wird überall dort eingesetzt wo es darum geht, kleinere Mengen an Abwasser zu entsorgen.

MAXI SCHLITZRINNE

Maxi Schlitzrinne sind aus 2 [mm] dickem Blech gefertigt. Der Kanal hat kein Abdeckrost mit einer höheren hydraulischen Leistung im Verhältnis zum Standardkanal. Sie charakterisiert sich durch einen größeren Einlassschlitz und einer Breite im Licht. Sie wird überall dort eingesetzt wo größere Mengen entsorgt werden müssen und aufgrund des Herstellungsprozesses es nicht erforderlich ist eine Kastenrinne zu verwenden.

MINI KASTENRINNE

Der Kanal des Typs von Minirinne kombiniert die Vorteile einer Kasten- und Schlitzrinne. Es handelt sich um einen kleinen Kanal mit einem Abdeckrost. Kastenrinnen diese Art werden überall dort gebaut, wo kleine Mengen Wasser entsorgt werden müssen und es notwendig ist einen Kanal mit der Möglichkeit der Revision zu nutzen. Als Standard verwenden wir für die Herstellung Bleche mit einer Dicke von 1,5-2 [mm] aus V2A oder V4A Stahl.

Bei der Analyse des charakteristischen Querschnitts der Minnirinne, an der Stelle an der das Rost befestigt wird, ist zu beachten dass die Querstange, die das Rost befestigt, auch ein Versteifungselement der Kanalkonstruktion ist.
Die Minirinne ist mit Rektifikationsschrauben und Verankerungselementen ausgestattet. Die Technologie der Montage und späteren Nutzung ist die gleiche wie bei den Kastenrinnen.

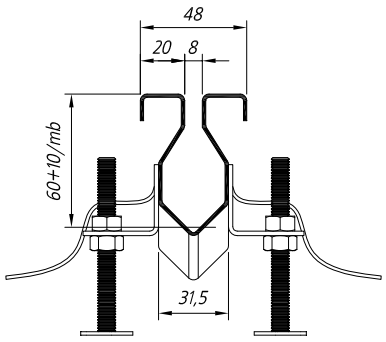

Mini Schlitzrinne

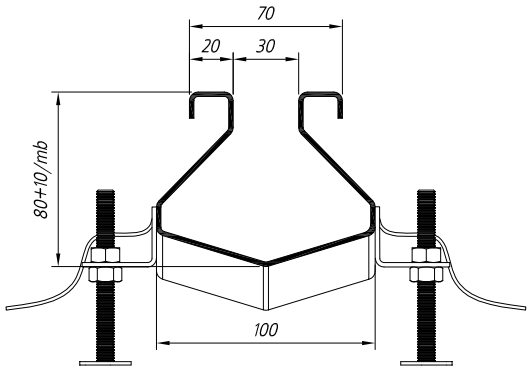

Maxi Schlitzrinne

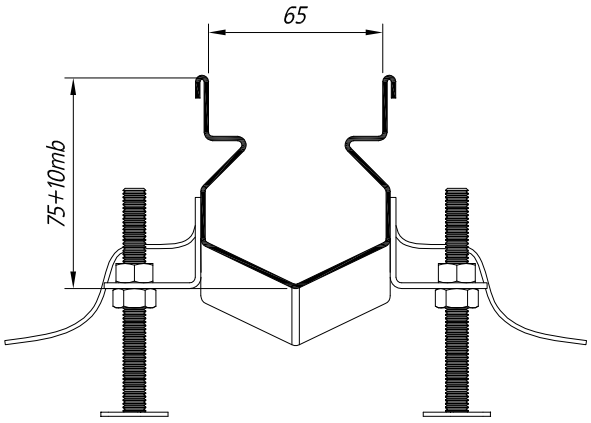

Mini Kastenrinne

LINEARE ENTWÄSSERUNG

SCHEMA DER KANALMONTAGE

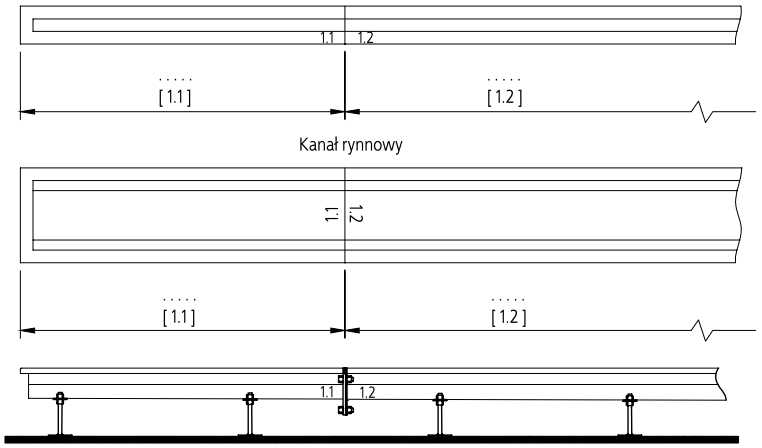

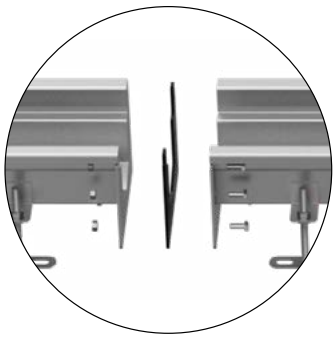

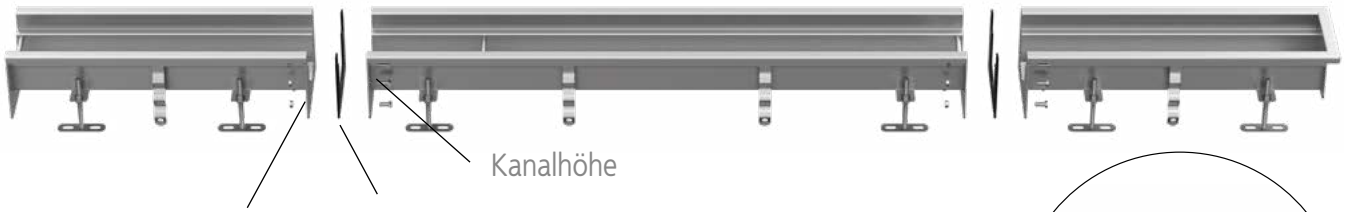

Kanalhöhe

Kanalbezeichnung

Gummidichtung

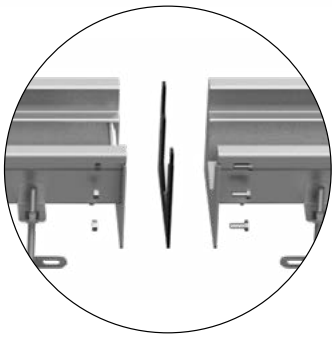

Standardmäßig sind die Kanalzüge in 4 Meter lange Abschnitte unterteilt, die einen effektiven und sicheren Transport des Produkts ermöglichen.
Es ist möglich, Teile des Kanals mit einer maximalen Länge von 6 Metern herzustellen.
Auch die Länge der Abschnitte ist von der Produktionstechnologie abhängig. Standardmäßig sind die Elemente durch Flanschen verbunden. Diese Art der Verbindung erfordert einen zusätzlichen Raum von 25 [mm] unter dem Boden des Kanals, um die Dichtheit zwischen den Abschnitten zu gewährleisten. Eine alternative Lösung besteht darin, die Entwässerung direkt vor Ort zu schweißen.

LINEARE ENTWÄSSERUNG

KANALMONTAGE

Bevor Sie mit der Montage des Kanals beginnen, verschrauben Sie alle seine Teile gemäß dem „Montageschemas" um die Dichtigkeit aller Flanschverbindungen (Flansch - Dichtung - Flansch) zu gewährleisten.
Der so vorbereitete Kanal sollte in die Muffe des Abwasseranschlusses eingebaut werden.
Die nächste Etappe ist das Einstellen und Nivellieren des Kanals in einer bestimmten Ordinate. Die Kante des Kanals sollte 1-1,5 [mm] unter der Bodenoberfläche liegen.
Nach der Stabilisierung des Kanals wird empfohlen, ihn vor Verschiebungen beim Betonieren zu schützen.
Betonieren Sie die Rektifikationsfüße und Verankerungselemente.
Schwer zugängliche Stellen sollten mit einer Spachtel betoniert werden.

Denken Sie daran, die Elemente vor Verschmutzung entsprechend zu schützen. Für die Zeit der Montage ist es notwendig die Abdeckroste, Ablagerungskörbe und Siphons zu demontieren.

KANALTIEFE

Wenn Kanäle mit einem Bodengefälle ausgeführt werden, nimmt die Tiefe des Kanals mit der Länge zu. Die Tiefe des Kanals am Abfluss hängt von der Ausgangshöhe, der Länge und dem angenommenen Gefälle des Kanals ab.
Die Standard-Anfangstiefe des Schlitzkanals beträgt 65 [mm], das Bodengefälle 1 % und die Schlitzweite beträgt 20 [mm].
Es ist erlaubt diese Parameter je nach individuellen Kundenbedürfnissen zu ändern.

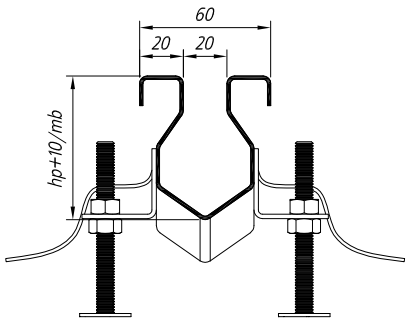

LINEARE ENTWÄSSERUNG

MINDESTHÖHEN FÜR RINNEN- UND SCHLITZRINNEN

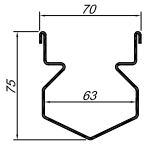

Mini-Rinnenkanal

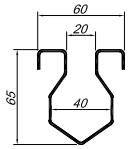

Schlitzkanäle

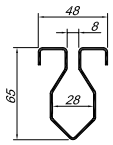

Mini Schlitzkanal

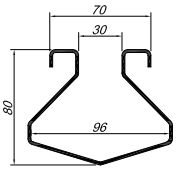

Maxi Schlitzkanal

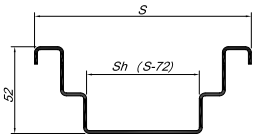

Rinnenkanal mit flachem Boden

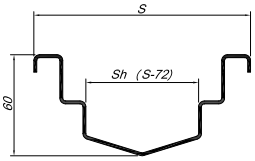

Rinnenkanal mit innenliegendem Gefälle

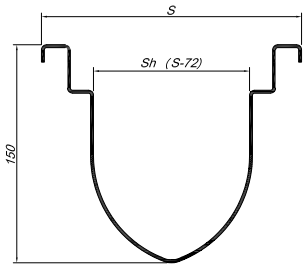

Schmale Rinnenkanäle mit gewölbten Boden

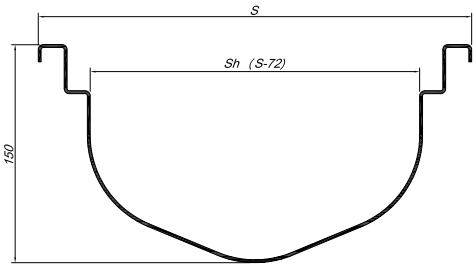

Breite Rinnenkanäle mit gewölbten Boden

AUSFÜLLUNG DER KANTEN

Standardkante (nicht ausgefüllt).

Keine Ausfüllung

Rand mit Kunststoffausfüllung. Es vereinfacht die Montage und verhindert Hohlräume zwischen Beton und Kante und schützt die Kanalkante vor Verformung bei starker Belastung.

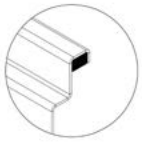

Gummiausfüllung

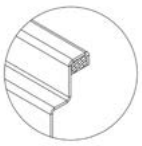

Harzausfüllung

Rand mit Edelstahlausfüllung. Die mit Flacheisen ausgefüllte Kante sollte in Bereichen mit hohem Verkehr und hoher Nutzlast eingesetzt werden.

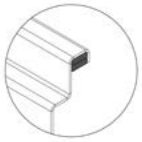

Flacheisenausfüllung

Rand mit Kantenwinkel. Der Winkel ist über eine Stange mit der Kanalkante verbunden. Dieser Kantentyp wird zur Herstellung von Dehnungsfugen entlang des Kanals verwendet, z. B. bei hohen Temperaturen von abgeleiteten Flüssigkeiten.

Kantenwinkel

Rand mit Sockelleiste für Vinylböden. Die Sockelleiste wird an der Kanalkante befestigt. Es ermöglicht eine dichte Verbindung zwischen der Rinne und dem Vinylboden.

Vinylboden-Sockelleiste