CANIVEAUX À GRILLE

Les caniveaux sont recouverts de grilles. En fonction de l'usage et du type de charge, nous pouvons vous proposer des grilles caillebotis, à barreaux ou des plaques pleines. En standard, les sections de plus de 4 mètres de longueur sont assemblées à l'aide de brides avec des joints d'étanchéité. Les caniveaux à grille peuvent être combinés avec d'autres éléments du réseau d'assainissement, tels que siphons de sol, caniveaux à fente, selon les besoins du client.

CANIVEAUX À GRILLE

AVANTAGES DES CANIVEAUX

- évacuation de grandes quantités d'eau
- possibilité de les configurer librement et de les assembler à l'angle requis avec d'autres caniveaux à grille ou à fente
- possibilité d'utilisation de différents types de grilles de recouvrement
- facilité de nettoyage (angles intérieurs arrondis, grilles amovibles, panier à déchets avec siphon)
- possibilité d'adaptation de la finition des bords en fonction du sol (avec battée extérieure pour insérer sous le carrelage, cornière pour joint de dilatation)
- montage d'un regard de visite à la sortie

DÉSIGNATION DES CANIVEAUX

Les caniveaux à grille sont désignés par leur largeur extérieure (S150, S200, S220.....S600, etc.).

EXEMPLE
S150 - désigne un caniveau d'une largeur extérieure de 150 mm.

Pour le caniveau S150, la largeur de la grille sera de 110 mm et la largeur hydraulique Sh de 80 mm. Lors de la détermination des paramètres d'un caniveau, il convient de préciser, outre sa désignation, le type et la taille de la pente et le tracé du canal dans le plan.

CANIVEAUX À GRILLE

GRILLES DE RECOUVREMENT

Le caniveau est le plus souvent recouvert d'un caillebotis antidérapant composé de mailles de 23 x 23 mm et d'un plat porteur de 25 x 2 ou 30 x 2 mm. Nous pouvons également vous proposer des plaques pleines, des grilles à barreaux ou des grilles en tôle perforée. Notre offre comporte des grilles de différentes tailles et dimensions.

La grille est choisie en fonction de l'endroit de montage du caniveau, compte tenu de la classe de charge et de la fonctionnalité. Les plaques pleines sont recommandées pour les endroits soumis à la circulation intensive de chariots élévateurs. En revanche, la grille caillebotis se prête le mieux aux endroits abondant en eau à évacuer.

FINITION DES BORDS DU CANIVEAU

La finition appliquée doit tenir compte du type de revêtement de sol et de la température des eaux usées:

1 - replié vers le bas (standard),
2 - avec battée extérieure pour insérer sous le rêtement du sol,
3 - avec plinthe,
4 - avec cornière pour joint de dilatation,
5 - avec feuillure,
6 - à insérer sous le sol en vinyle.

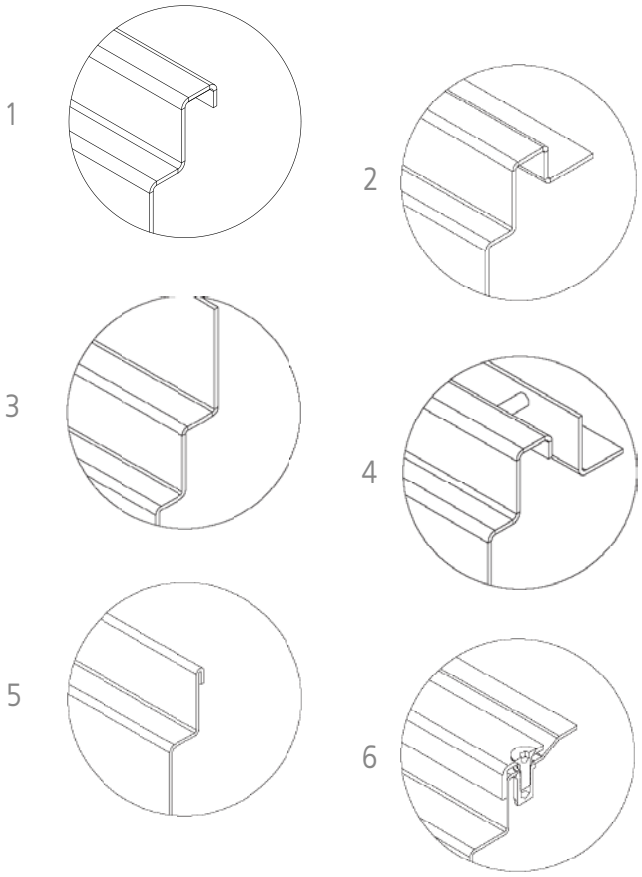

CANIVEAUX À GRILLE

La figure ci-dessous présente un exemple de tracé de caniveaux. L'emplacement des siphons de sol ainsi que le tracé du caniveau dépendent des besoins et de la quantité d'eau qui s'accumule sur le sol lors du procédé. Il est possible de combiner nos systèmes, les caniveaux à grille et à fente.

Le tracé du caniveau doit être déterminé par le concepteur en consultation avec l'ingénieur méthodes. En cas de questions techniques, nos consultants sont prêts à vous aider.

La sortie du caniveau est dotée d'un siphon et d'un panier à déchets pour protéger le réseau d'assainissement des impuretés solides. La sortie comporte une collerette pour intégrer une isolation horizontale.

Cette solution garantira l'étanchéité au point de passage de la sortie par le plancher/plafond.

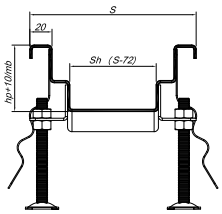

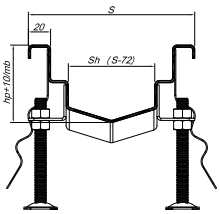

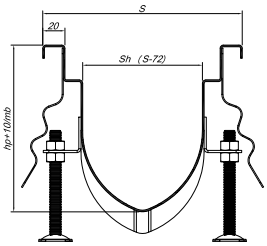

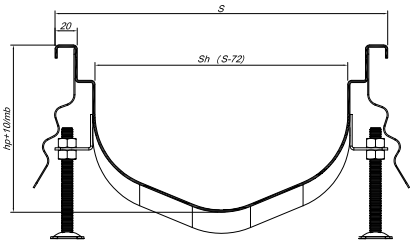

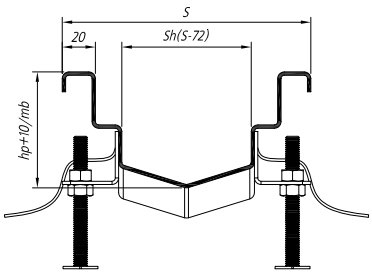

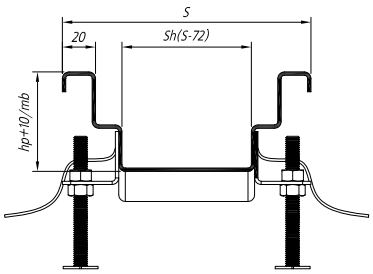

hp. - hauteur initiale du caniveau, pente de fond du caniveau en fonction des besoins et des possibilités d'exécution d'un système de drainage donné.

CANIVEAUX À GRILLE

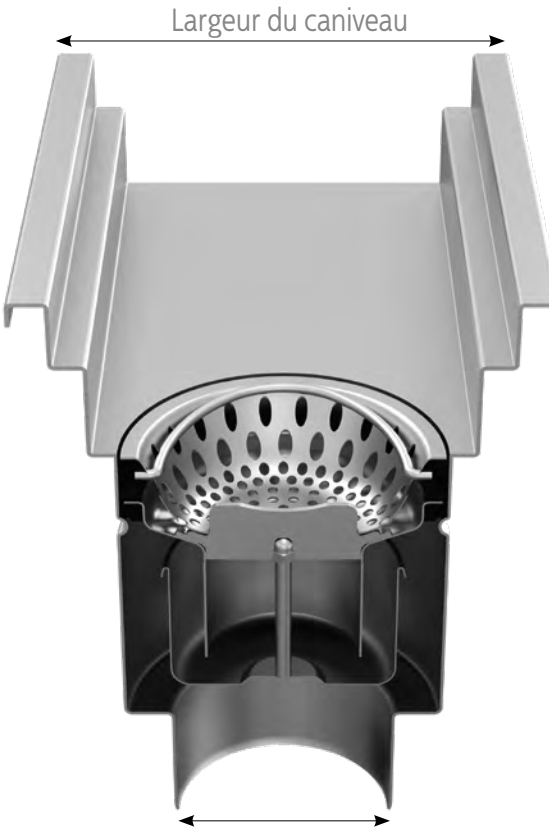

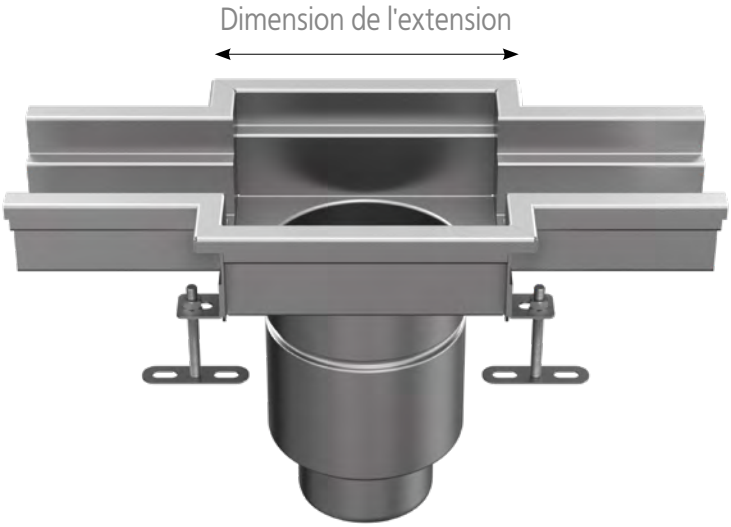

Le tableau ci-dessous présente les dimensions standard de l'extension du caniveau en fonction du type de sortie utilisé. L'extension est toujours plus profonde de 10 mm que le caniveau qui y est raccordé.

Comme les éléments porteurs de la grille ne sont orientés que dans une seule direction, l'extension est asymétrique pour éviter qu'elle soit mal positionnée.

Type de sortie	Diamètre de la sortie [mm]	Diamètre du corps [mm]	Dimension de l'extension (longueur x largeur) [mm]	Caniveau sans extension		Débit V1,2 [l/s]
				Largeur minimale du caniveau [mm]	Largeur hydraulique minimale [mm]	
Wm150/Wm200/50,75,110V1/2,H1/2	50,75,110	110	205x200	S190	120	0.9
W200/75,110V1/2,H1/2	75, 110	157	245x240	S240	170	2.1
W250/110V1,H1	110	193	275x270	S270	200	3
W250/110V2,H2	110	172	275x270	S250	180	3
W300/110,160V1/2,H1/2	110, 160	255	355x350	S330	260	5.7
W400/200V1,H1	200	348	445x440	S430	360	13.9
W400/200V2,H2	200	320	445x440	S400	330	13.9

V1 Sumidero vertical, cuerpo en una pieza

V2 Sumidero vertical, cuerpo telescópico

H1 Sumidero horizontal, cuerpo en una pieza

H2 Sumidero horizontal, cuerpo telescópico